ISTITUTO NAZIONALE PER L'ASSICURAZIONE CONTRO GLI INFORTUNI SUL LAVORO

DIREZIONE REGIONALE LOMBARDIA

Unità operativa territoriale certificazione, verifica e ricerca di Milano

SCHEDA TECNICA PER APPARECCHI E IMPIANTI DI SOLLEVAMENTO PERSONE

PONTE MOBILE SVILUPPABILE

Matricola INAIL[1]: 23/2/00213/MI

Ragione sociale del fabbricante: MULTITEL Pagliero S.p.A. .....
Via dell'Offelera, 106 .....
20861 BRUGHERIO (MB).....

Ragione sociale del proprietario: LOMBARDA Noleggi S.r.l. .....
Via Trento, 26/28.....
20024 Garbagnate Milanese (MI).....

Dati identificativi:
☐ Gruppo **A** ☒ Gruppo **B** ☒ Tipo **1** ☐ Tipo **2** ☐ Tipo **3** (rif. EN 280 punto 1.4)
Tipo: autocarrata ..... Modello: MXE200 ..... N.F.: 32282..... Anno di costruzione: 2022.....
Portata nominale (kg): 200 ..... N° persone: 2 .....
Data/numero di revisione delle istruzioni per l'uso: 02/2022 – MXE200.....
Comunicazione di messa in servizio all'INAIL di MILANO.....
in data: 2022 .....
Certificazione N° 0398/TYP/760P/0333/03/20 ..... rilasciata da: APAVE Italia..... N° O.N. 0398..

Descrizione sommaria del ponte mobile sviluppabile:
Piattaforma a braccio articolato installata in zona posteriore del vano carico di automezzo a 2 assi; il braccio costituito da parte primaria a 1 sfilo alla cui sommità è infulcrato JIB anch'esso a 1 sfilo, orientabile rispetto al braccio principale di un angolo variabile tra a 0° - 180°. .....
Alla sommità del JIB è infulcrato cestello portapersone dotato della postazione di manovra di bordo a comandi "uomo presente". Il cestello autolivellante e di tipo ruotante di ±180° rispetto al punto di incerneriamento con il braccio. .....
Portata 200 kg: massima altezza raggiungibile è di 18,00m al piano di calpestio, sbraccio massimo di 7,80m.....
La piattaforma è dotata di 4 martinetti che se solo completamente posizionati permettono l'utilizzo della medesima. .....
. .....
. .....
La piattaforma è dotata di 4 martinetti che se solo completamente posizionati permettono l'utilizzo della medesima. .....

Caratteristiche principali del ponte sviluppabile:
Stabilizzatori:
Stabilizzatori principali: ☐ estraibili ☒ fissi
Stabilizzatori supplementari: ☐ estraibili ☒ fissi
Scartamento stabilizzatori principali (m) 2,116..... , scartamento stabilizzatori supplementari (m) 2,116..... , interasse (m) 3,195 .....

Distanza stabilizzatori principali dall'asse ruote (m): 0,37 .....
Reazione sugli appoggi (daN): anteriore 2300 – posteriore 2000 .....

Caratteristiche dimensionali della piattaforma/navicella: 700x1400.....
Settore di lavoro (gradi): 200+200° .....
Limitazione del settore di lavoro tramite: fine corsa su ralla .....
Numero di telaio del veicolo: TYBFEB01ELDD07051 .....

[1] Da assegnare da parte dell'INAIL all'atto della comunicazione della messa in servizio. N.B. I dati e i valori riportati sulla presente scheda sono rilevati dalle istruzioni per l'uso e la manutenzione e dalle dichiarazioni di conformità.

ISTITUTO NAZIONALE PER L'ASSICURAZIONE
CONTRO GLI INFORTUNI SUL LAVORO

DIREZIONE REGIONALE
LOMBARDIA

Unità operativa territoriale
certificazione, verifica e ricerca
di Milano

Posti di manovra: PRINCIPALE su navicella, SECONDARIA a terra su cabina .....

Tipo di comandi: a uomo presente .....
Radiocomando (eventuale) (marca, modello, N.F.) N.A. .....

Dispositivi di sicurezza installati: pulsanti di emergenza su tutte le postazioni di comando, ...
limitatore di momento, cella/e di carico, valvole di massima pressione per ogni sfilo e braccio, inclinometro .....
Microinterruttore apertura/chiusura porta accesso .....

Tipo di sviluppo con caratteristiche principali (funi, catene, idraulico, misto): idraulico .....
. .....
……. .....

Tipo di livellamento della navicella: automatico .....

Ponte sviluppabile derivato dalla variazione della modalità di utilizzo di gru su autocarro:
Marca gru: non previsto..... Modello: n.p..... N.F.: n.p. ..... Matr. INAIL: n.p. .....

Note: la macchina deve essere mantenuta secondo quanto previsto dal manuale d'uso e manutenzione del costruttore e da tutte le buone norme di utilizzo riportando tutti gli esiti dei controlli su apposito registro come da D.Lgs.81/08 e smi. ....
……. .....
Vostro numero interno di macchina: 047 .....

☒ Attrezzatura di lavoro immessa in servizio in assenza di disposizioni legislative e regolamentari o antecedentemente all'emanazione di norme legislative e regolamentari di recepimento delle direttive comunitarie (es. D.P.R. 459/96).

Documentazione:

Dichiarazione CE di conformità: secondo 2006/42/CE ..... data: 12/12/2022 .....

La macchina è dotata di:
☒ Istruzioni per l'uso rev. N° 02/2022 – MXE200
☒ Registro di manutenzione
☐ Dichiarazione di corretta installazione (eventuale)

Luogo e data: Garbagnate M., 30/11/2023

Verificatore
Nome, Cognome e Qualifica

Dott. Ing. Alessandro COLAUTTO

SETTORE RICERCA, CERTIFICAZIONE e VERIFICA di MILANO
INAIL
DIREZIONE REGIONALE per la LOMBARDIA

MULTITEL MXE200L

Mitsubishi 3C13 PTT=3500kg

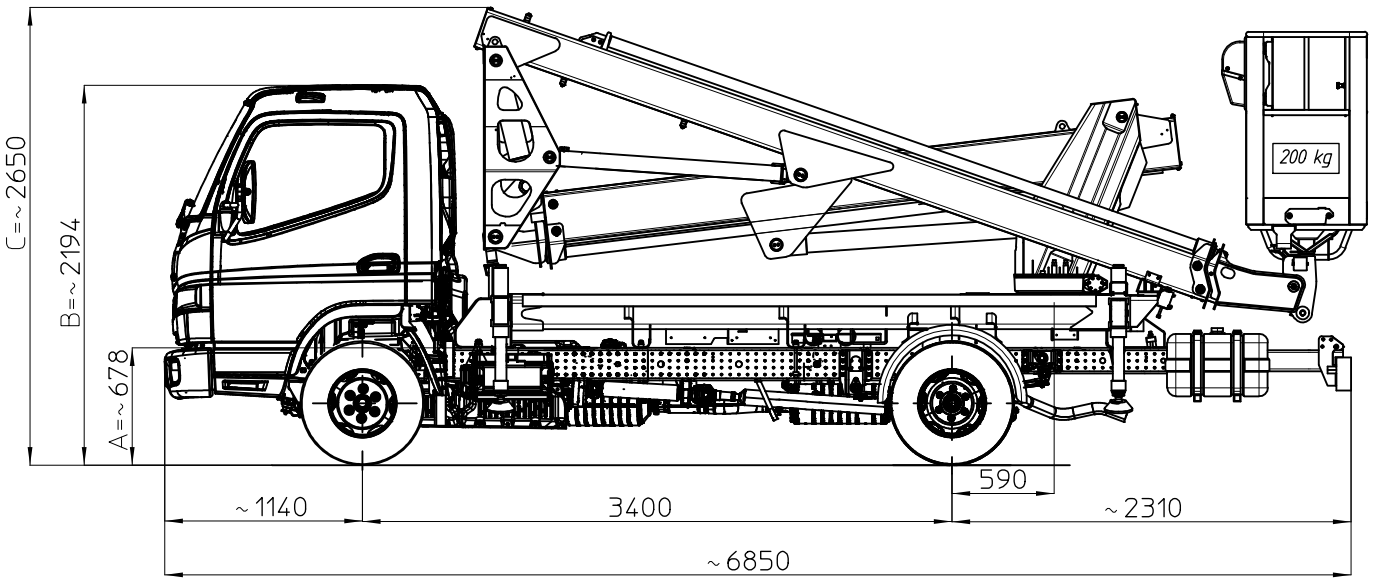

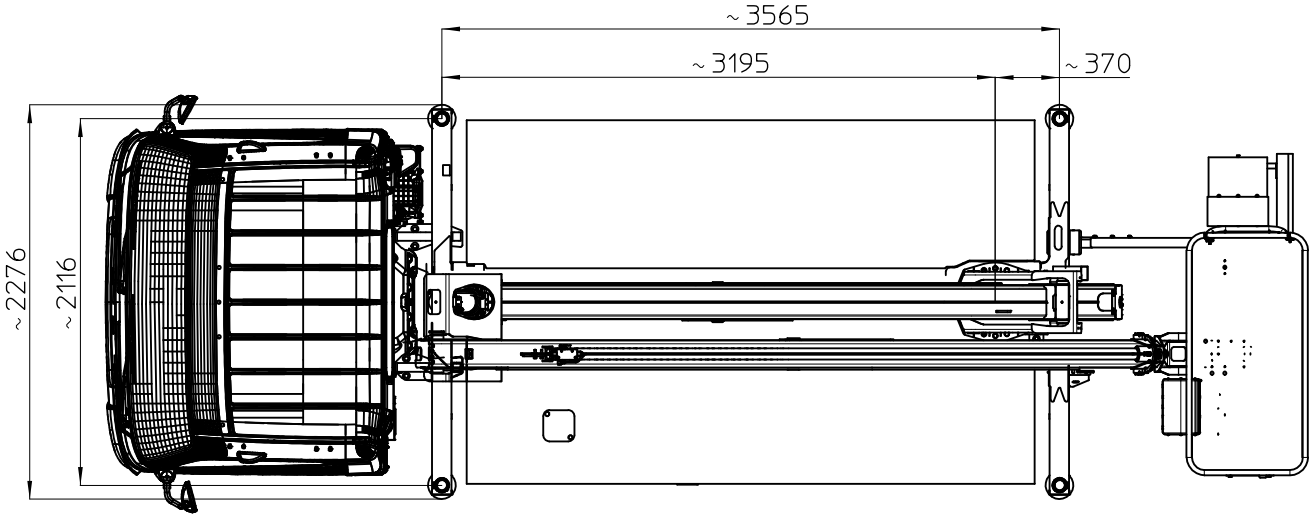

I - Le quote riportate in disegno sono indicative e possono subire variazioni. In particolare le quote A-B sono relative alle dimensioni dell'autocarro, quindi devono essere verificate sullo stesso. La quota C (altezza totale) e' subordinata alle quote A-B e non comprende eventuali parti flessibili.

F - Les cotes indiquée dans le dessin sont indicatives et peuvent subir des variations. En autre les cotes A-B sont relatives aux dimensions du porteur, donc elles doivent être vérifiées sur le porteur même. La cote C (hauteur totale) est subordonnée aux cotes A-B est indiquée hors flexibles.

E - The dimensions shown in the drawing are an indication and may undergo changes. Further the dimensions A-B are related to the truck sizes, therefore they must be verified. The dimension C (total height) is subject to A-B and does not include hoses.

D - Die Maße, die in der Zeichnung gezeigt werden, sind eine Anzeige und können Änderungen durchmachen Die Abmessungen A-B betreffen die Fahrzengmasse, daher sollen sie geprüft werden. Die Abmessung C (Gesamthöhe) hangt von A-B Abmessungen ab, die schlauche sind ausgeschlossen.

D68453

Ente	Rev.	Descrizione	Data	Dis.	Contr.	Ap.AQ
MRK	0	EMISSIONE	15/01/21	F.Z.		
INGOMBRO - SCHEDA 54/1 - Rev. 0 - 15/12/00						

MULTITEL MXE200L

Ente	Rev.	Descrizione	Data	Dis.	Contr.	Ap.AQ
MRK	0	EMISSIONE	26/06/20	F.Z.		
DIAGRAMMA - SCHEDA 54/2 - Rev. 0 - 15/12/00						
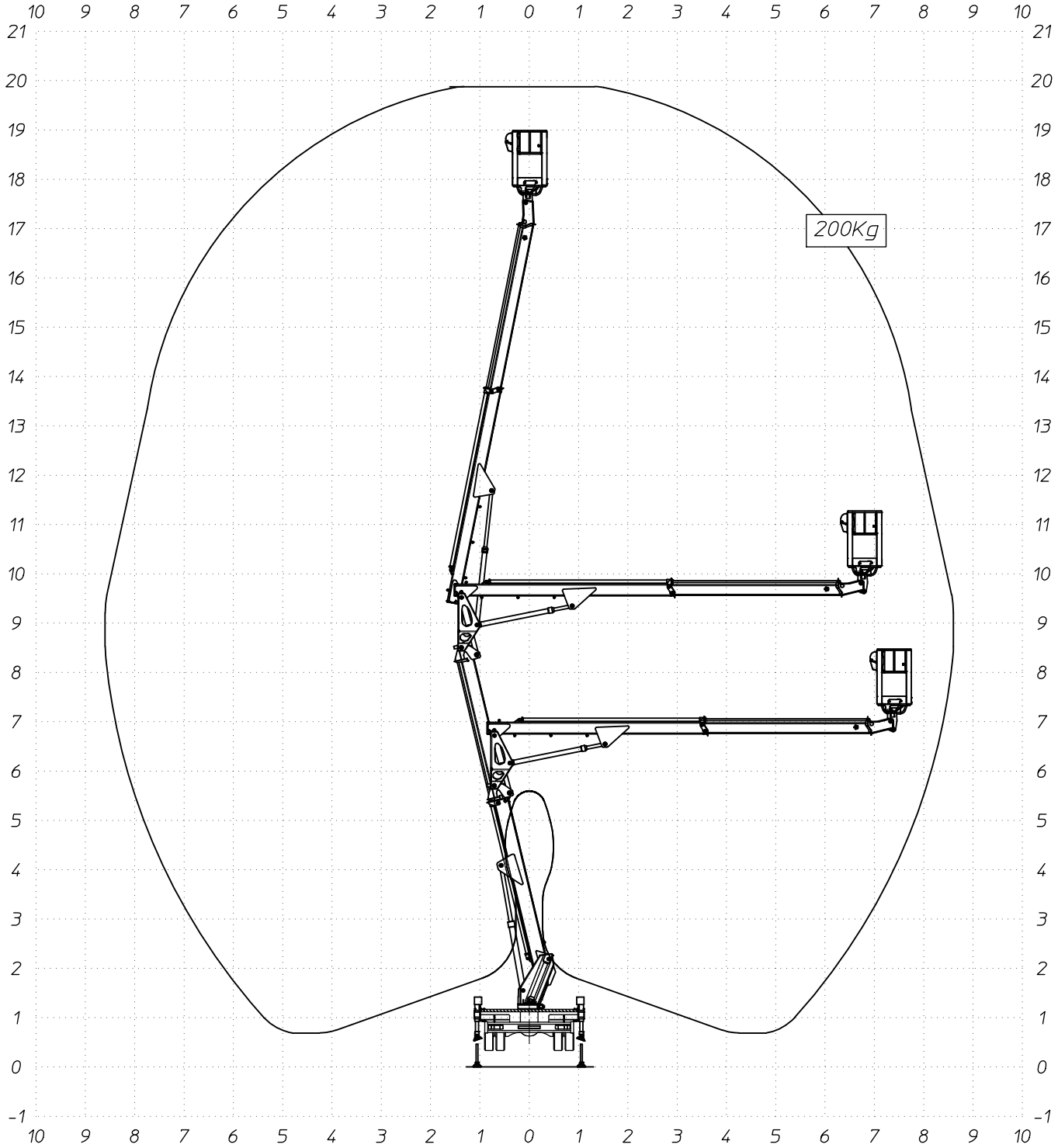
D68023-M