Carico di sollevamento sopra il lato frontale, lama dozer in basso

MODELLO	K008-5

SPECIFICA	CINGOLO DI GOMMA
	AVAMBRACCIO 890 mm

kN (t)

ALTEZZA CARICO DI SOLLEVAMENTO [mm]		RAGGIO DI ROTAZIONE CARICO DI SOLLEVAMENTO (mm)											
				Minimo	1500	2000	2500	Massimo					
	4500												
	4000												
	3500												
	3000												
	2500												
	2000					1,9 (0,20)							
	1500					1,8 (0,18)							
	1000				2,4 (0,24)	2,0 (0,21)	1,7 (0,17)						
	500				3,4 (0,34)	2,3 (0,23)	1,7 (0,17)	1,5 (0,15)					
GL	0			6,0 (0,61)	3,4 (0,35)	2,2 (0,23)	1,5 (0,16)						
	-500			4,9 (0,50)	2,9 (0,30)	1,9 (0,20)							
	-1000			3,6 (0,37)	2,1 (0,22)	1,3 (0,13)							
	-1500												
	-2000												
	-2500												

Carico di sollevamento sopra il lato frontale, lama dozer in alto

MODELLO	K008-5

SPECIFICA	CINGOLO DI GOMMA
	AVAMBRACCIO 890 mm

kN (t)

ALTEZZA CARICO DI SOLLEVAMENTO [mm]		RAGGIO DI ROTAZIONE CARICO DI SOLLEVAMENTO (mm)											
				Minimo	1500	2000	2500	Massimo					
	4500												
	4000												
	3500												
	3000												
	2500												
	2000					1,5 (0,15)							
	1500					1,5 (0,15)							
	1000				2,3 (0,24)	1,5 (0,14)	1,0 (0,10)						
	500				2,1 (0,22)	1,4 (0,14)	1,0 (0,10)	0,9 (0,09)					
GL	0			3,8 (0,39)	2,0 (0,20)	1,3 (0,14)	1,0 (0,10)						
	-500			3,8 (0,39)	1,9 (0,20)	1,3 (0,13)							
	-1000			3,6 (0,37)	2,0 (0,20)	1,3 (0,13)							
	-1500												
	-2000												
	-2500												

Osservare il nome del modello e il peso d'esercizio indicati sulla targhetta dati (pag. 46).

Carico di sollevamento sopra il lato frontale, lama dozer in basso

MODELLO	U10-5	SPECIFICA	CINGOLO DI GOMMA
			AVAMBRACCIO 890 mm

kN (t)

ALTEZZA CARICO DI SOLLEVAMENTO [mm]		RAGGIO DI ROTAZIONE CARICO DI SOLLEVAMENTO (mm)											
				Minimo	1500	2000	2500	Massimo					
	4500												
	4000												
	3500												
	3000												
	2500												
	2000					1,8 (0,18)							
	1500					1,9 (0,19)	1,8 (0,19)						
	1000				3,1 (0,31)	2,3 (0,24)	1,9 (0,19)						
	500				4,4 (0,45)	2,7 (0,27)	2,0 (0,20)	1,5 (0,15)					
GL	0				4,1 (0,42)	2,6 (0,27)	1,9 (0,19)						
	-500			6,0 (0,61)	3,4 (0,35)	2,3 (0,23)	1,6 (0,16)						
	-1000				2,6 (0,26)	1,7 (0,18)							
	-1500												
	-2000												
	-2500												

Carico di sollevamento sopra il lato frontale, lama dozer in alto

MODELLO	U10-5	SPECIFICA	CINGOLO DI GOMMA
			AVAMBRACCIO 890 mm

kN (t)

ALTEZZA CARICO DI SOLLEVAMENTO [mm]		RAGGIO DI ROTAZIONE CARICO DI SOLLEVAMENTO (mm)											
				Minimo	1500	2000	2500	Massimo					
	4500												
	4000												
	3500												
	3000												
	2500												
	2000					1,8 (0,18)							
	1500					1,8 (0,19)	1,3 (0,13)						
	1000				2,8 (0,28)	1,8 (0,18)	1,2 (0,13)						
	500				2,5 (0,26)	1,7 (0,17)	1,2 (0,12)	0,9 (0,10)					
GL	0				2,4 (0,24)	1,6 (0,16)	1,2 (0,12)						
	-500			4,9 (0,50)	2,4 (0,24)	1,5 (0,16)	1,1 (0,12)						
	-1000				2,4 (0,24)	1,6 (0,16)							
	-1500												
	-2000												
	-2500												

Osservare il nome del modello e il peso d'esercizio indicati sulla targhetta dati (pag. 46).

ACCESSORI

Gli accessori omologati per questa macchina nel paese specifico sono descritti nelle sezioni che seguono. Per altri accessori, rivolgersi al proprio concessionario KUBOTA.

Gli accessori di altri produttori possono essere montati solo dietro autorizzazione scritta di KUBOTA. Vedere anche la sezione "Uso conforme alla destinazione" (pag. 16).

Girofaro KUBOTA

Come accessorio è disponibile un girofaro (2) per la macchina. Il girofaro viene montato sulla staffa della protezione antiribaltamento (1).

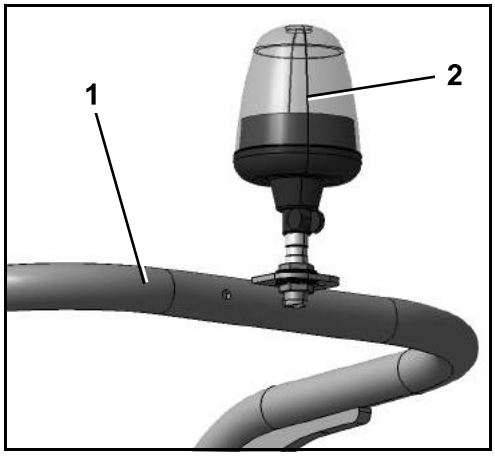

L'accensione e lo spegnimento del girofaro hanno luogo con l'interruttore del girofaro. Questo interruttore (1) è sulla consolle di comando accanto agli indicatori.

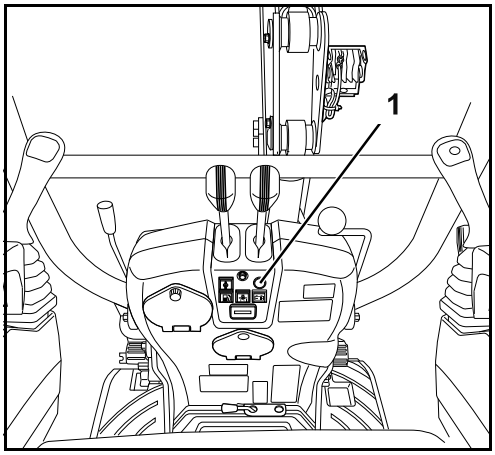

Spegnere sempre il girofaro prima di aprire o chiudere il telaio di protezione.

Per effettuare qualsiasi movimento della macchina assicurarsi sempre che il telaio di protezione sia chiuso e adeguatamente bloccato.

- Per accendere o spegnere il girofaro, premere l'interruttore (1).
- Quando l'interruttore si trova in posizione "on" il bordo è illuminato di arancione.