LOMBARDA NOLEGGI s.r.l.

20024 GARBAGNATE MILANESE (MI)
Via Trento, 26/28
Telefoni 02.995.33.17 - 02.995.55.82 - Telefax 02.995.29.80

NOLEGGIO PIATTAFORME AEREE DI LAVORO TELESCOPICHE - ARTICOLATE - AUTOCARRATE E SEMOVENTI ELETTRICHE - DIESEL CON O SENZA OPERATORE - MULETTI TELESCOPICI ESCAVATORI - PALE

RAGNO MT. 32

XTJ32
con VERRICELLO
Portata kg. 500/250

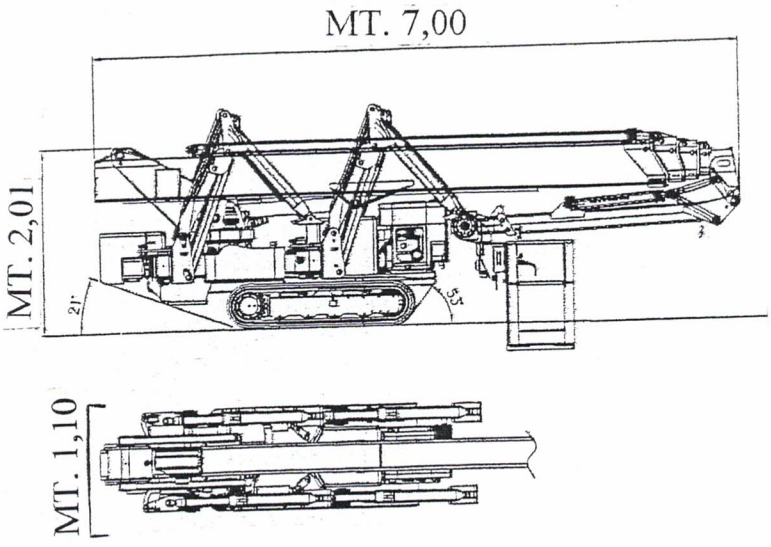

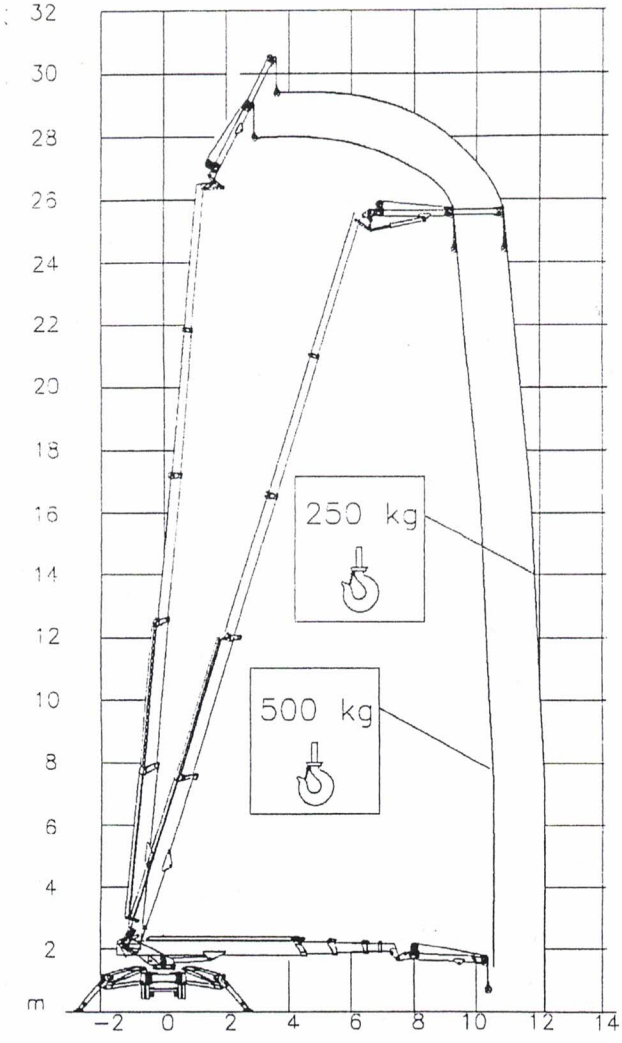

Dimensione a riposo:
Altezza MT. 2,01
Larghezza MT. 1,10
Lunghezza MT. 7,00

PESO q.li 59,40

Dimensione piazzamento:

MINIMO	larghezza MT. 3,02 lunghezza MT. 6,85
INTERMEDIO	larghezza MT. 4,10 lunghezza MT. 6,85
TOTALE	larghezza MT. 5,11 lunghezza MT. 5.56

NOLEGGIO PIATTAFORME AEREE DI LAVORO TELESCOPICHE - ARTICOLATE - AUTOCARRATE E SEMOVENTI ELETTRICHE - DIESEL CON O SENZA OPERATORE - MULETTI TELESCOPICI ESCAVATORI - PALE

LOMBARDA NOLEGGI s.r.l.

LOMBARDA NOLEGGI s.r.l.

20024 GARBAGNATE MILANESE (MI)
Via Trento, 26/28
Telefoni 02.995.33.17 - 02.995.55.82 - Telefax 02.995.29.80
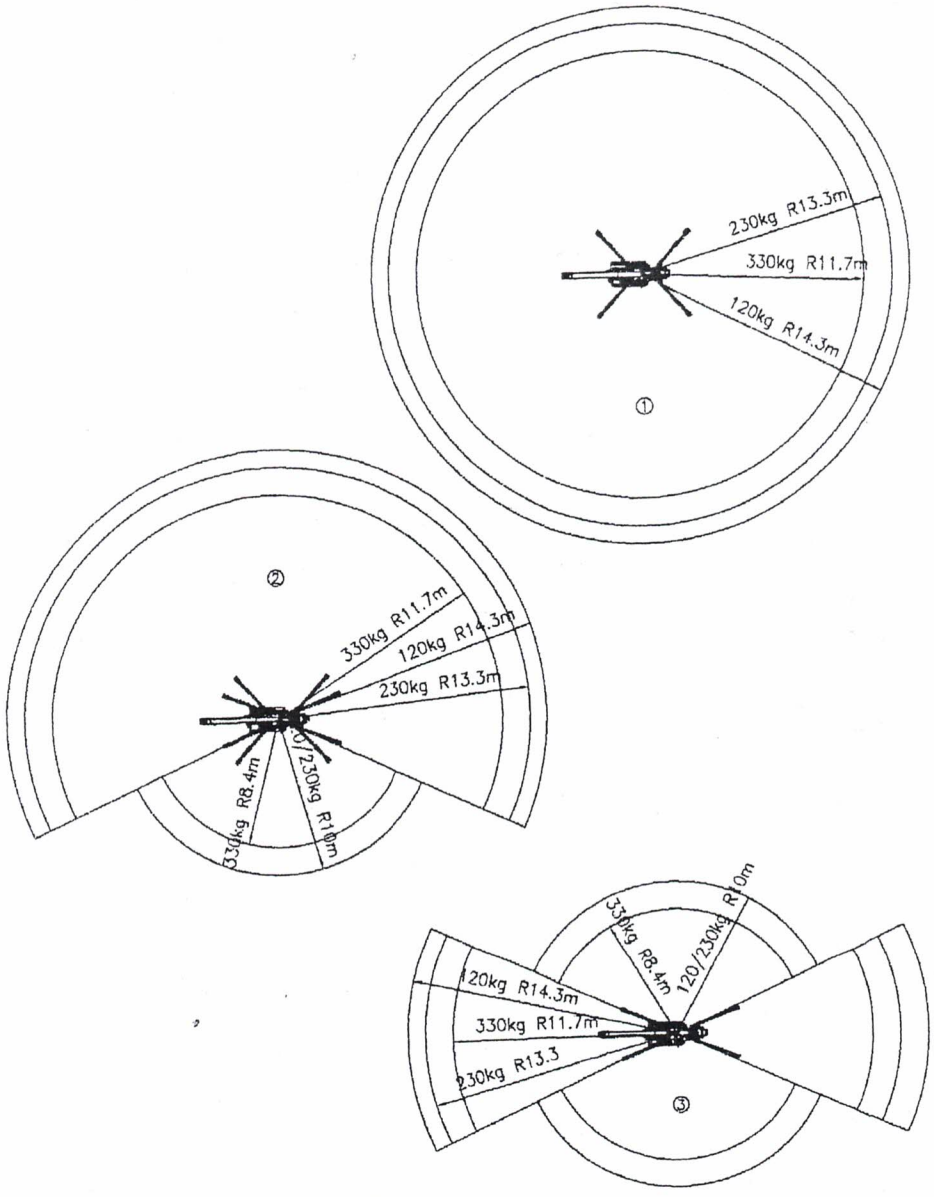
PIAZZAMENTI RAGNO MT. 32 XTJ32